Ersatzteilzeichnung

Hochdruckspritzpistole ST-2620

Artikel-Nr. 202620660

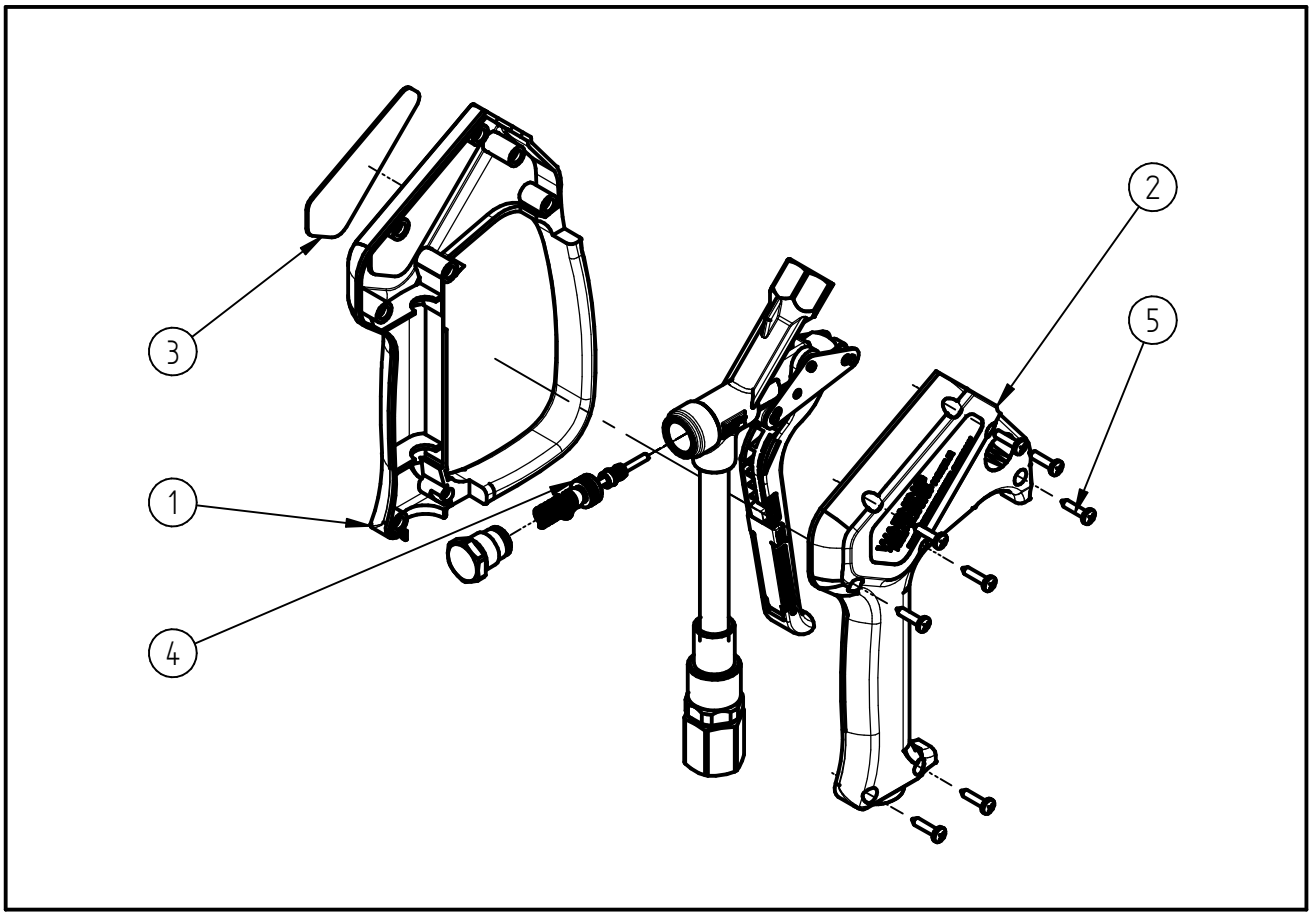

Pos.	Artikelnummer	Benennung
1	020008652	Halbschale ST-2620 Bügel grün
2	020008653	Halbschale ST-2620 grün
3	020009175	Schild ST-2620 easy farm
4	202620491	Repair-Kit ST-2620
5	900035161	Repair-Kit Schrauben